

DESCRIPTIF TECHNIQUE

GALOTRAX 450B

CONTACTEZ NOUS :

1 Grande rue
54540 MONTIGNY
Tél : +33 (0)3 83 42 15 79

WWW.PLAISANCE-EQUIPEMENTS.COM

PLAISANCE EQUIPEMENTS
1 Grande rue
54540 MONTIGNY
Tél : 03 83 42 15 79

SÉRIE B

Technologie PTO exclusive, 2 vitesses de rotation, multiplication exceptionnelle du couple, pas de débrayage. Système alliant souplesse, confort et productivité.

GALOTRAX 450B

GÉNÉRALITÉS	
Constructeur	PLAISANCE EQUIPEMENTS SAS
Marque	Plaisance
Genre	Engin automoteur
Type et version	GALOTRAX 450 B
Entrainement	Mécanique

CONSTITUTION GÉNÉRALE	
Avancement	Avancement hydrostatique à 2 gammes de vitesses 0-4 km/h et 0-7 km/h
	Régulation d'avancement Suptronic (auto-adaptation de l'avancement à la vitesse de rotation broyeur)
	Chenilles type D5
	Moto-réducteur BONFIGLIOLI
	Mode de direction : chenilles indépendantes
Dimensions chenilles	Largeur hors tout : 2721 mm
	Largeurs chenilles : 30'' (762 mm)
Constitution et châssis	Châssis intégral réalisé en acier haute limite élastique. Ensemble moteur-embrayage flottant. Blindage intégral.
Emplacement et disposition du moteur	A l'arrière, longitudinal
Emplacement de la cabine	Position avant centrale

PLAISANCE EQUIPEMENTS
1 Grande rue
54540 MONTIGNY
Tél : 03 83 42 15 79

	MOTEUR
Dénomination	Constructeur : CATERPILLAR
	Type : C13B
Description générale	Moteur à combustion interne à pistons en mouvement alternatif et vilebrequin
	Puissance nominale : 456 cv – Cylindrée : 12,5 l
	Cycle : Diesel
	Nombre de temps : 4
Nombre et disposition des cylindres	6 cylindres en ligne
Couple max	2634 Nm à 1400 tr/min
Régime de rotation maximal	2100 tr/min
Mode d'alimentation du moteur	Injection à rampe commune
Type de filtre a air	Sec, à cartouche
Allumage	Par compression
Refroidissement du moteur	Par circulation d'eau forcée et radiateur

	CABINE
Affichage et commande	Affichage digital complet (rotation broyeur, jauges, témoins, diagnostic, paramétrage...)
	Commande d'avancement par manipulateur unique
Sécurité	Vitrage de sécurité Lexan-Margard® 12 mm
	Homologation ROPS-FOPS-OPS
Equipements	Cabine climatisée, insonorisée, pressurisée et système d'amortissement grand confort
	Eclairage de travail : 2 phares avant encastrés, 2 phares arrière encastrés
	Siège de type « grand confort » T.P
	Autoradio stéréo

	INFORMATIONS COMPLÉMENTAIRES
Carburant utilisé	Gazole
Réservoir de carburant	Métallique de 516 l fixé à gauche sur le châssis
Réservoir hydraulique	Métallique de 251 l fixé à droite sur le châssis
Réservoir AdBlue	Réservoir plastique de 47 litres fixé sur le châssis

PLAISANCE EQUIPEMENTS
1 Grande rue
54540 MONTIGNY
Tél : 03 83 42 15 79

DESCRIPTIF TECHNIQUE DU BROYEUR

BF 652 2200	BROYEUR
Largeur du rotor	2200 mm
Diamètre du rotor	590 mm
Type d'utilisation	Broyage forestier
Marteaux	Simple ou double pointe carbure + Marteaux latéraux
Positionnement marteaux sur rotor	Fixes - Position hélicoïdale en V
Entrainement	2 polychain synchrones carbone
Rideau de chaînes	Double rideau de chaînes
Porte hydraulique	Montée avec deux vérins TP
Griffes hydrauliques	Montées avec deux vérins TP
Châssis	En aciers HLE et HARDOX 450®
Roulements rotor	Renforcés à double rangées de rouleaux cage en bronze. Monté dans palier acier taillé masse
Axe rotor	Arbres boulonnés
Patins	Semelles HARDOX 500® Réglables 3 positions : + 45 mm / 0 mm / - 45 mm
Protections	Anti fil de fer – Taillées dans la masse, boulonnées et interchangeables
Attelage	Troisième point hydraulique

MARTEAUX SIMPLE PASTILLE



Outil bois

OF3
95 à 110 marteaux



Outil bois

OF8
95 à 110 marteaux



Outil bois

OF7
45 à 50 marteaux



Outil pierre

OM4
45 à 50 marteaux

MARTEAUX DOUBLE PASTILLE

PLAISANCE EQUIPEMENTS
1 Grande rue
54540 MONTIGNY
Tél : 03 83 42 15 79

PLAN ET DIMENSIONS (en mm)

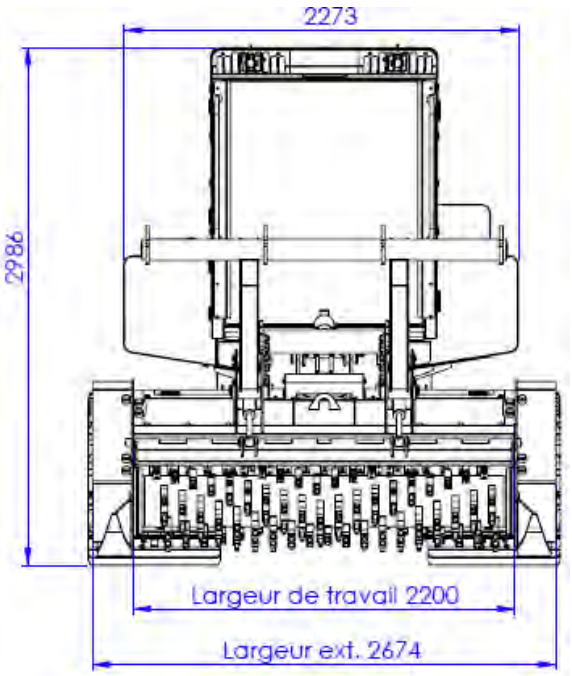

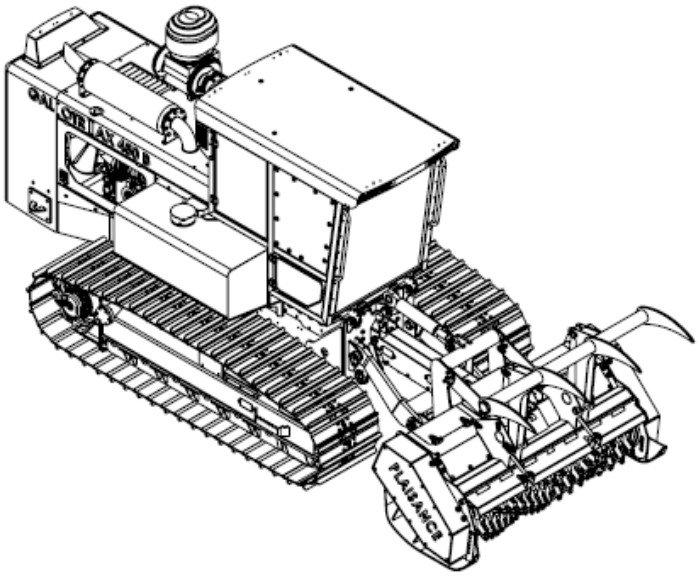

POIDS TOTAL : 15 930 kg

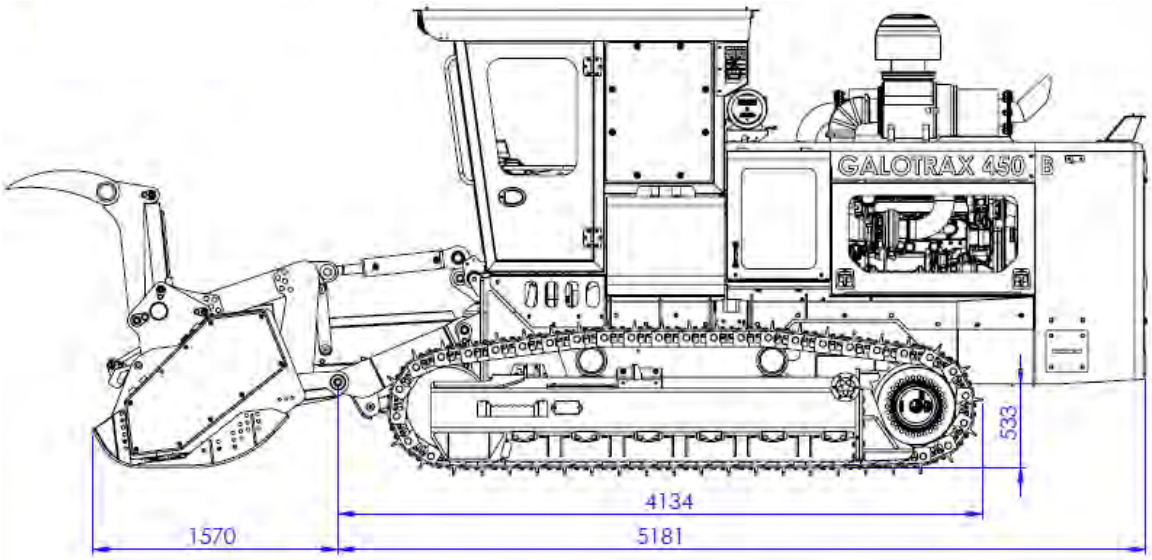

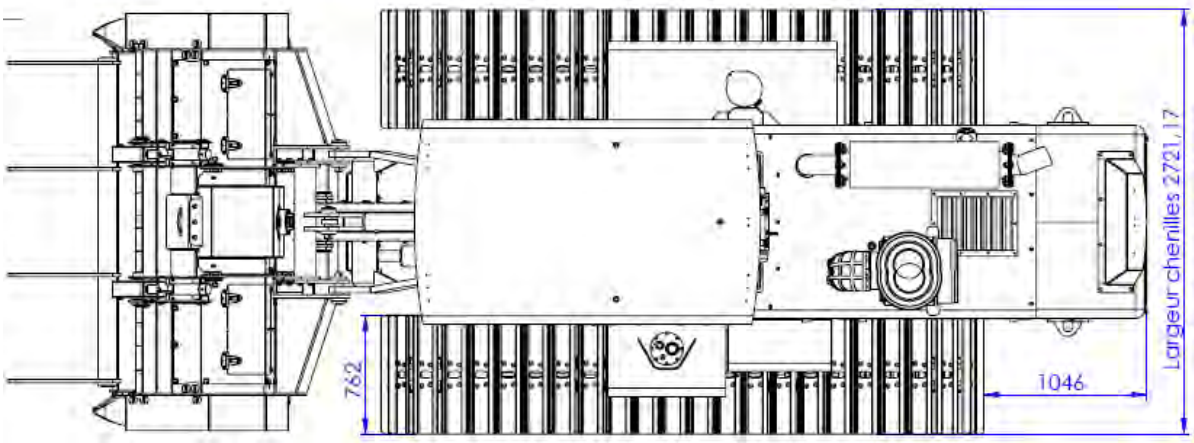

PLAISANCE EQUIPEMENTS
1 Grande rue
54540 MONTIGNY
Tél : 03 83 42 15 79

INTÉRIEUR CABINE





VISIBILITÉ




PLAISANCE


GALOTRAX 450 B


LOTRAX 450 B
PLAISANCE


PLAISANCE

