DESCRIPTIF TECHNIQUE

VARIOTRAC 500B

CONTACTEZ NOUS :

1 Grande rue
54540 MONTIGNY
Tél : +33 (0)3 83 42 15 79

WWW.PLAISANCE-EQUIPEMENTS.COM

PLAISANCE EQUIPEMENTS
1 Grande rue
54540 MONTIGNY
Tél : 03 83 42 15 79

SÉRIE B

Technologie PTO exclusive, 2 vitesses de rotation, multiplication exceptionnelle du couple, pas de débrayage. Système alliant souplesse, confort et productivité.

VARIOTRAC 500B	GÉNÉRALITÉS
Constructeur	PLAISANCE EQUIPEMENTS SAS
Marque	Plaisance
Genre	Engin automoteur (MAGA)
Type et version	VARIOTRAC 500B
Prise de force	100% Mécanique

	CONSTITUTION GÉNÉRALE
Avancement	Avancement hydrostatique à 2 gammes de vitesses 0-8 km/h et 0-25 km/h
	Régulation d'avancement Suptronic (auto adaptation de l'avancement de l'automoteur en fonction du régime moteur)
	Nombre d'essieux et de roues : 2 ponts moto-directeurs DANA type 213/196, 213-195, 4 roues simples
	4 roues motrices
	Mode de direction : – 2 roues avant directrice (circulation), 4 roues directrices (travail)
Dimensions des pneumatiques	FORESTIER 23.1-26
Constitution et châssis	Châssis intégral réalisé en acier haute limite élastique. Ensemble moteur-boite flottant. Blindage intégral.
Emplacement et disposition du moteur	A l'arrière, longitudinal
Emplacement de la cabine de conduite	Position centrale entre l'essieu avant et l'essieu arrière

PLAISANCE EQUIPEMENTS
1 Grande rue
54540 MONTIGNY
Tél : 03 83 42 15 79

	MOTEUR
Dénomination	Constructeur : CATERPILLAR
	Type : C13 – Tier 5
Description générale	Moteur à combustion interne à pistons en mouvement alternatif et vilebrequin
	Puissance nominale : 462 Cv – Cylindrée : 12,5 l
	Cycle : Diesel
	Nombre de temps : 4
Nombre et disposition des cylindres	6 cylindres en ligne
Couple max	2082 nm à 1400 tr/min
Régime de rotation maximal (tr/min)	2100
Mode d'alimentation du moteur	Injection à rampe commune
Type de filtre a air	Sec, à cartouche
Allumage	Par compression
Refroidissement du moteur	Par circulation d'eau forcée et radiateur
	CABINE CONFORT +
Pare brise VISION +	Incliné, monobloc, anti-poussière, anti-reflet, anti-pluie.
Affichage et commande	Affichage digital complet (rotation broyeur, jauges, témoins, diagnostic, paramétrage...)
	Commande d'avancement par pédale avant / arrière et inverseur manuel
Sécurité	Vitrage de sécurité Lexan-Margard® 12 mm
	Homologation ROPS-FOPS-OPS
Equipements	Nouvelle cabine, climatisée, insonorisée, pressurisée et système d'amortissement grand confort
	Eclairage de travail : 2 phares avant encastrés, 2 phares arrière encastrés
	Siège de type « grand confort » T.P
	Autoradio stéréo
	INFORMATIONS COMPLÉMENTAIRES
Carburant utilisé	Gazole
Réservoir de carburant	Réservoir métallique de 714 litres
Réservoir hydraulique	Un réservoir métallique de 146 litres fixé à droite sur le châssis
Réservoir AdBlue	45 l à gauche dans le réservoir hydraulique

PLAISANCE EQUIPEMENTS
1 Grande rue
54540 MONTIGNY
Tél : 03 83 42 15 79

Descriptif technique du broyeur

BF 652 2200	BROYEUR
Largeur du rotor	Largeur 2,2 m
Diamètre du rotor	590 mm
Type d'utilisation	Broyage forestier
Marteaux	Fixes 1 ou 2 pointes carbure
Positionnement marteaux sur rotor	Positions hélicoïdales en Vé
Entrainement	2 courroies crantées Gates®
Rideau de chaîne	triple rideau de chaînes
Porte de protection	Hydraulique montée avec deux vérins TP
Rabatteur	Hydraulique à deux vérins dents HARDOX®
Roulement	Renforcés à double rangées de rouleaux cage en bronze. Monté dans palier acier taillé masse
Patin de ski	Semelle HARDOX 450®
Protections	Anti fil de fer taillées masse, boulonnées et interchangeables, chaînes et tôles anti-projections
Paliers	Palier en acier taillé masse
Boitier	double entrainements cardans industriels flasqués
Contre lame	Contres couteaux en HARDOX®, intérieur châssis
Attelage	Troisième point hydraulique spécifique
Châssis	**En aciers HLE et HARDOX®**

Marteaux

Simple pastille bois

OF3

Doubles pastilles bois

OF7

Simple pastille pierre et matériaux

OF8

Doubles pastilles pierre et matériaux

OM4

PLAISANCE EQUIPEMENTS
1 Grande rue
54540 MONTIGNY
Tél : 03 83 42 15 79

Dimensions (en kg et mm)

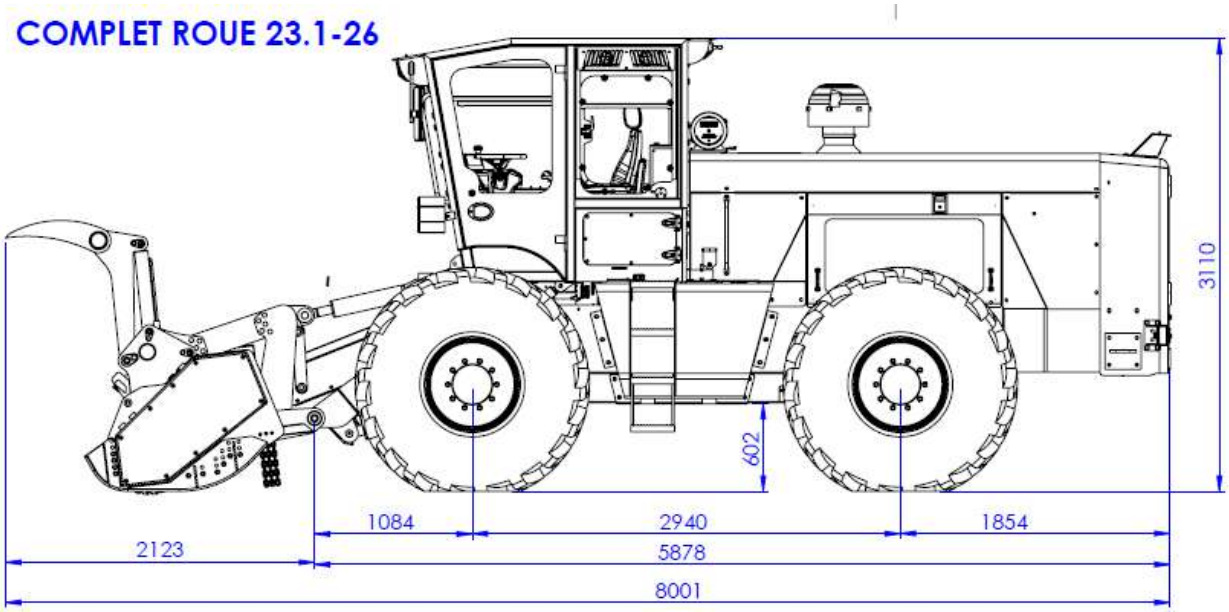

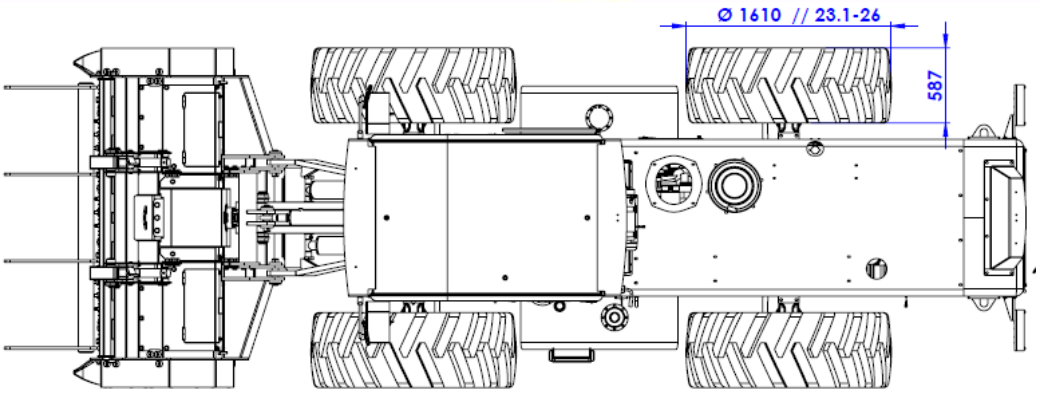

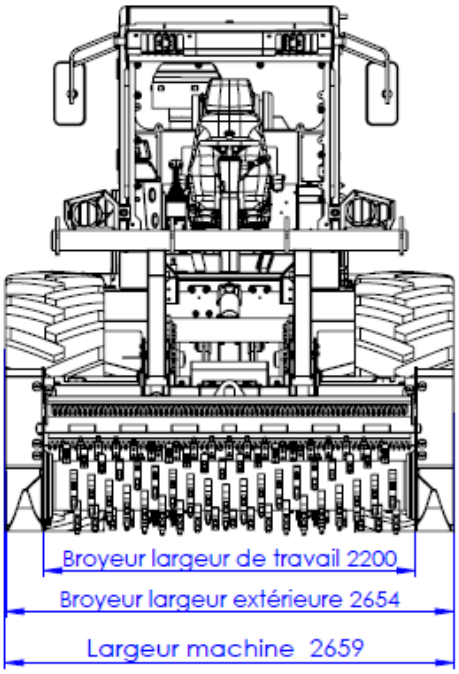

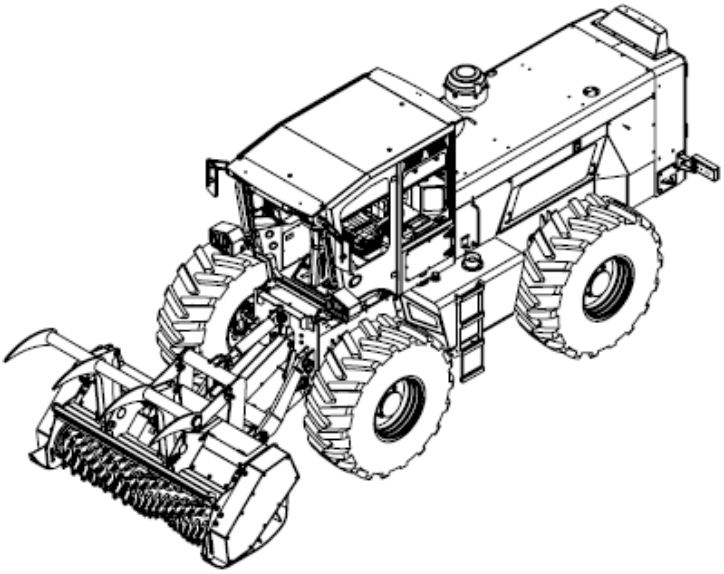

VARIOTRAC 500 B
PLAISANCE

VARIOTRAC 500 B
PLAISANCE

VARIOTRAC 500 B
PLAISANCE