DESCRIPTIF TECHNIQUE

VARIOTRAC 300

CONTACTEZ NOUS :

1 Grande rue
54540 MONTIGNY
Tél : +33 (0)3 83 42 15 79

WWW.PLAISANCE-EQUIPEMENTS.COM

VARIOTRAC 300

	GÉNÉRALITÉS
Constructeur	PLAISANCE EQUIPEMENTS SAS
Marque	Plaisance
Genre	Engin automoteur (MAGA)
Type et version	VARIOTRAC 300
Entrainement	Mécanique

	CONSTITUTION GÉNÉRALE
Avancement	Avancement hydrostatique à 2 gammes de vitesses 0-8 km/h et 0-25 km/h
	Régulation d'avancement Suptronic (auto adaptation de l'avancement de l'automoteur en fonction du régime moteur)
	Nombre d'essieux et de roues : 2 ponts moto-directeurs DANA type 223/169 et 223/170, 4 roues simples
	4 roues motrices
	Mode de direction : 2 roues avant directrice (circulation), 4 roues directrices (travail)
Dimensions des pneumatiques	FORESTIER 18,4-26
Constitution et châssis	Châssis intégral réalisé en acier haute limite élastique Ensemble moteur-boite flottant. Blindage intégral.
Emplacement et disposition du moteur	A l'arrière, longitudinal
Emplacement de la cabine de conduite	Position centrale entre l'essieu avant et l'essieu arrière

PLAISANCE EQUIPEMENTS
1 Grande rue
54540 MONTIGNY
Tél : 03 83 42 15 79

	MOTEUR
Dénomination	Constructeur : CUMMINS
	Type : QSB6.7
Description générale	Moteur à combustion interne à pistons en mouvement alternatif et vilebrequin
	Puissance nominale : 264 cv – Cylindrée : 6,7 l
	Cycle : Diesel
	Nombre de temps : 4
Nombre et disposition des cylindres	6 cylindres en ligne
Couple max	1152 nm à 1500 tr/min
Régime de rotation maximal	2500 tr/min
Mode d'alimentation du moteur	Injection à rampe commune
Type de filtre a air	Sec, à cartouche
Allumage	Par compression
Refroidissement du moteur	Par circulation d'eau forcée et radiateur

	CABINE CONFORT +
Pare brise VISION +	Incliné, monobloc, anti-poussière, anti-reflet, anti-pluie
Affichage et commande	Affichage digital complet (rotation broyeur, jauges, témoins, diagnostic, paramétrage...)
	Commande d'avancement par pédale avant / arrière et inverseur manuel
Sécurité	Vitrage de sécurité Lexan-Margard® 12 mm
	Homologation ROPS-FOPS-OPS
Equipements	Nouvelle cabine, climatisée, insonorisée, pressurisée et système d'amortissement grand confort
	Eclairage de travail : 2 phares avant et 2 arrière encastrés
	Siège de type « grand confort » T.P
	Autoradio stéréo

	INFORMATIONS COMPLÉMENTAIRES
Carburant utilisé	Gazole
Réservoir de carburant	Métallique de 300 l fixé à droite sur le châssis
Réservoir hydraulique	Métallique de 159 l fixé à gauche sur le châssis
Réservoir AdBlue	38 l à droite dans le réservoir hydraulique

PLAISANCE EQUIPEMENTS
1 Grande rue
54540 MONTIGNY
Tél : 03 83 42 15 79

DESCRIPTIF TECHNIQUE DU BROYEUR

BF 501R 2000	BROYEUR
Largeur du rotor	2 m
Diamètre du rotor	500 mm
Type d'utilisation	Broyage forestier
Marteaux	Simple ou double pointe carbure + marteaux latéraux
Positionnement marteaux sur rotor	Fixes - Position hélicoïdale en V
Entrainement	6 courroies trapézoïdales par coté
Rideau de chaîne	Double rideau de chaînes
Porte hydraulique	Montée avec deux vérins TP
Griffes hydraulique	Montées avec deux vérins TP
Châssis	Renforcé acier haute limite élastique
Roulements rotor	Renforcés à double rangées de rouleaux cage en bronze. Monté dans palier acier taillé masse
Patins	Semelles HARDOX 450® Réglables 3 positions : + 45 mm / 0 mm / - 45 mm
Protections	Anti fil de fer taillées masse, boulonnées et interchangeables
Boitier	300 cv
Attelage	Troisième point hydraulique (Cat 3)

MARTEAUX

Outil bois
Simple pastille

OF5
75 à 95 marteaux

Outil bois
Double pastille

OF6
45 à 55 marteaux

PLAISANCE EQUIPEMENTS
1 Grande rue
54540 MONTIGNY
Tél : 03 83 42 15 79

PLAN ET DIMENSIONS *(en mm)*

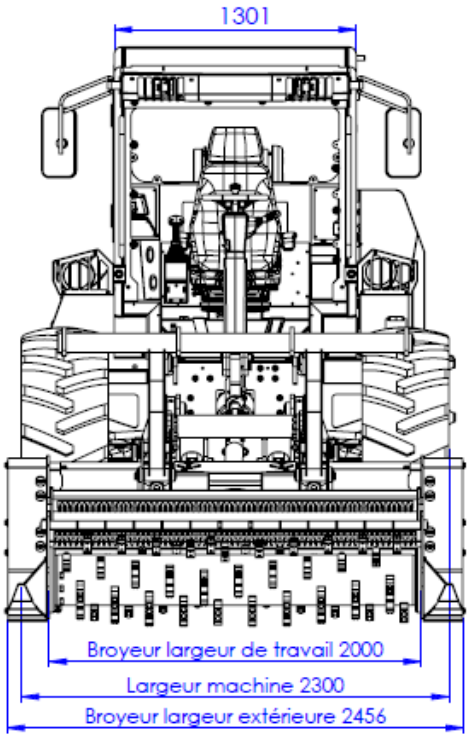

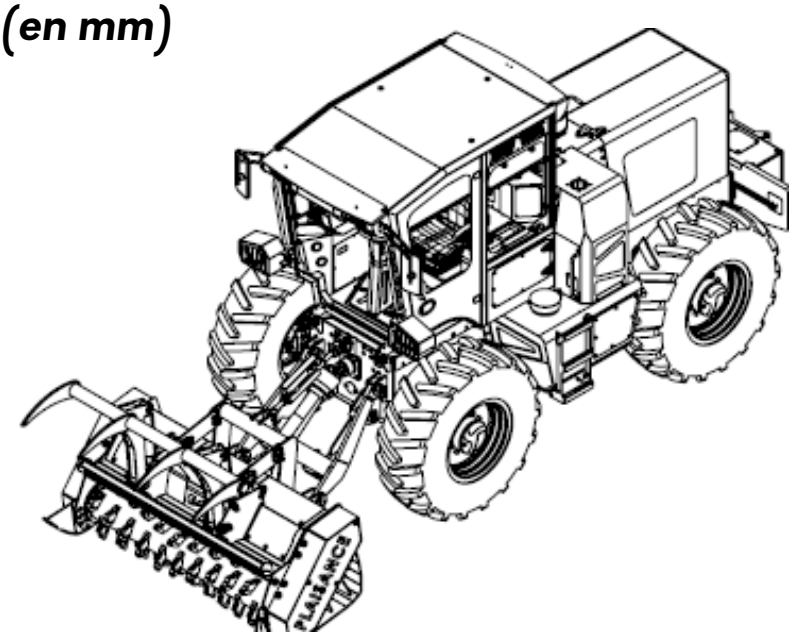

POIDS TOTAL : 10 040 kg

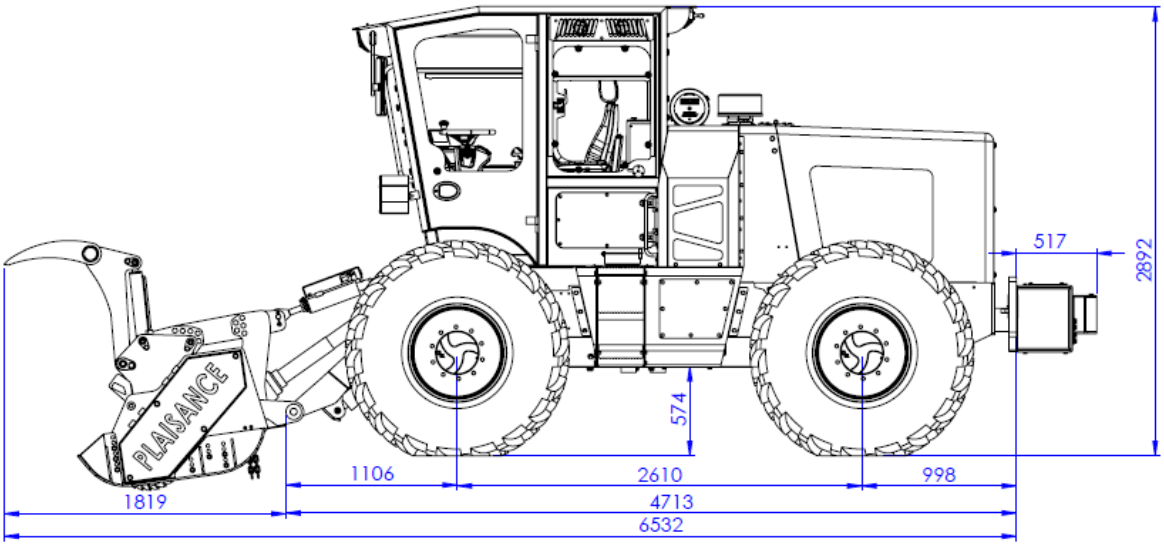

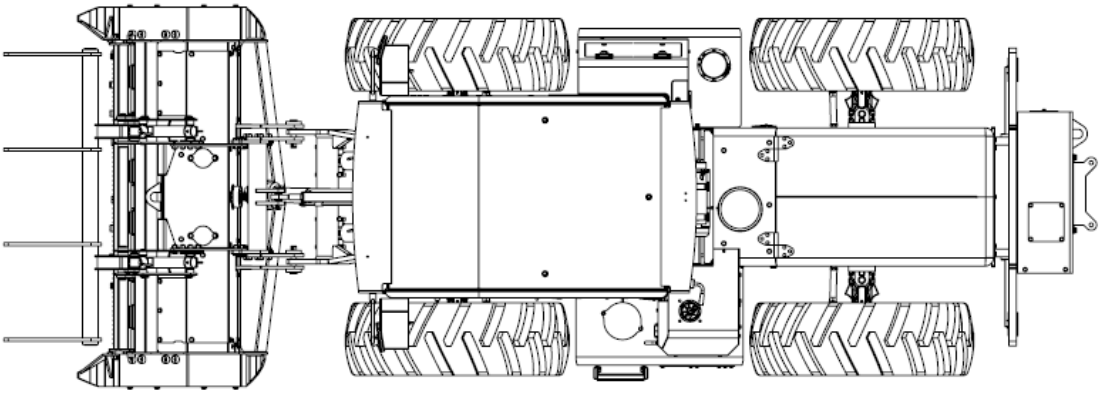

PLAISANCE EQUIPEMENTS
1 Grande rue
54540 MONTIGNY
Tél : 03 83 42 15 79

INTÉRIEUR CABINE

INCLINAISON DE LA COLONNE DE DIRECTION

PLAISANCE
RIOTRAC 300

PLAISANCE
300

PLAISANCE