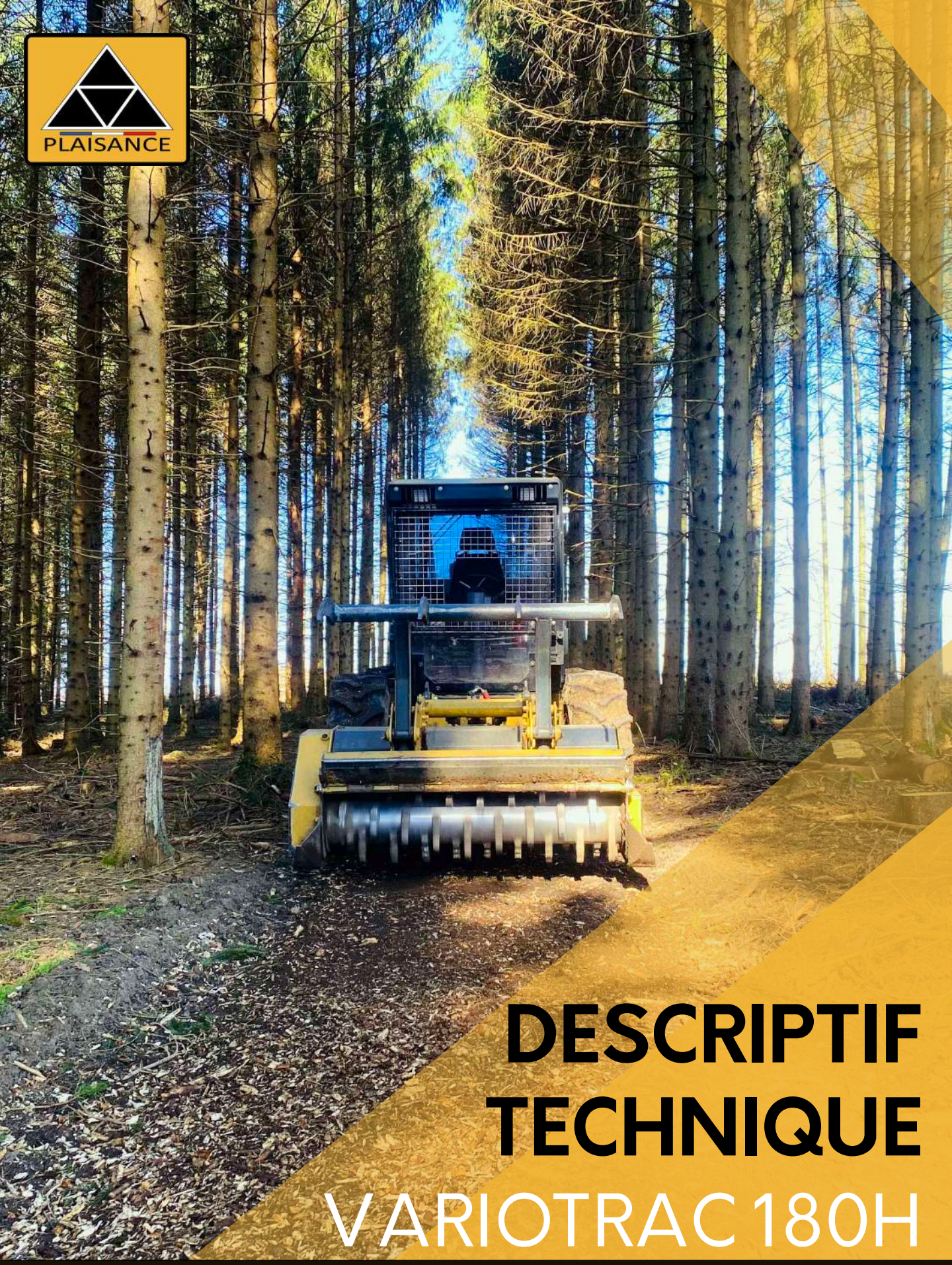

DESCRIPTIF TECHNIQUE

VARIOTRAC 180H

CONTACTEZ NOUS :

1 Grande rue
54540 MONTIGNY
Tél : +33 (0)3 83 42 15 79

WWW.PLAISANCE-EQUIPEMENTS.COM

VARIOTRAC 180H

	GÉNÉRALITÉS
Constructeur	PLAISANCE EQUIPEMENTS SAS
Marque	Plaisance
Genre	Engin automoteur (MAGA)
Type et version	VARIOTRAC 180H
Prise de force	Hydraulique

	CONSTITUTION GÉNÉRALE
Avancement	Avancement hydrostatique à 2 gammes de vitesses 0-8 km/h et 0-25 km/h
	Régulation d'avancement Suptronic (auto adaptation de l'avancement de l'automoteur en fonction du régime moteur)
	Nombre d'essieux et de roues : 2 ponts moto-directeurs DANA type 212/420 et 212/421, 4 roues simples
	4 roues motrices
	Mode de direction : – 2 roues avant directrice (circulation), 4 roues directrices (travail)
Dimensions des pneumatiques	FORESTIER 420/85-28
Constitution et châssis	Caisson autoportant réalisé en tôle d'acier assemblé par soudage. Ensemble moteur-boite flottant. Blindage intégral.
Emplacement et disposition du moteur	A l'arrière, longitudinal
Emplacement de la cabine de conduite	Position centrale entre l'essieu avant et l'essieu arrière

PLAISANCE EQUIPEMENTS
1, Grande rue
54540 MONTIGNY
Tél : 03 83 42 15 79

	MOTEUR
Dénomination	Constructeur : VOLVO PENTA
	Type : TAD581_VE – Stage 5
Description générale	Moteur à combustion interne à pistons en mouvement alternatif et vilebrequin
	Puissance nominale : 175 Cv – Cylindrée : 5,13 l
	Cycle : Diesel
	Nombre de temps : 4
Nombre et disposition des cylindres	4 cylindres en ligne
Couple max	950 nm à 1300 tr/min
Régime de rotation maximal (tr/min)	2310
Mode d'alimentation du moteur	Injection à rampe commune
Type de filtre a air	Sec, à cartouche
Allumage	Par compression
Refroidissement du moteur	Par circulation d'eau forcée et radiateur

	CABINE CONFORT +
Pare brise VISION +	Incliné, monobloc, anti-poussière, anti-reflet, anti-pluie.
Affichage et commande	Affichage digital complet (rotation broyeur, jauges, témoins, diagnostic, paramétrage...)
	Commande d'avancement par pédale avant / arrière et inverseur manuel
Sécurité	Vitrage de sécurité Lexan-Margard® 12 mm
	Homologation ROPS-FOPS-OPS
Equipements	Nouvelle cabine, climatisée, insonorisée, pressurisée et système d'amortissement grand confort
	Eclairage de travail : 2 phares avant encastrés, 2 phares arrière encastrés
	Siège de type « grand confort » T.P
	Autoradio stéréo

	INFORMATIONS COMPLÉMENTAIRES
Carburant utilisé	Gazole
Réservoir de carburant	Un réservoir métallique de 215 litres fixé à gauche sur le châssis
Réservoir hydraulique	Un réservoir métallique de 195 litres fixé à droite sur le châssis
Réservoir AdBlue	45 l à droite dans le réservoir hydraulique

PLAISANCE EQUIPEMENTS
1, Grande rue
54540 MONTIGNY
Tél : 03 83 42 15 79

Descriptif technique du broyeur

BF 401H 1800	BROYEUR
Largeur du rotor	1 m 80
Diamètre du rotor	497 mm
Type d'utilisation	Broyage forestier
Marteaux	Fixes doubles pointes carbure
	Marteaux racleurs latéraux
Positionnement marteaux sur rotor	Positions hélicoïdales en Vé
Entrainement	1 courroies crantées GATES® polychain
Rideau de chaîne	simple rideaux de chaînes
Porte de protection	Hydraulique montée avec deux vérins TP
Rabatteur	Hydraulique à deux vérins dents HARDOX®
Roulement	Renforcés à double rangées de rouleaux cage en bronze. Monté dans palier en fonte usiné
Patin de ski	Semelle HARDOX 450®
Protections	Anti fil de fer taillées masse, boulonnées et interchangeables, chaînes et tôles anti-projections
Paliers	Palier en fonte usiné
Boitier	Moteur hydraulique Linde
Contre lame	Contres couteaux en HARDOX®, intérieur châssis
Attelage	Troisième point hydraulique spécifique
Châssis	**En aciers HLE et HARDOX®**

Marteaux

Double pastille

OF6

PLAISANCE EQUIPEMENTS
1, Grande rue
54540 MONTIGNY
Tél : 03 83 42 15 79

Dimensions (en mm)

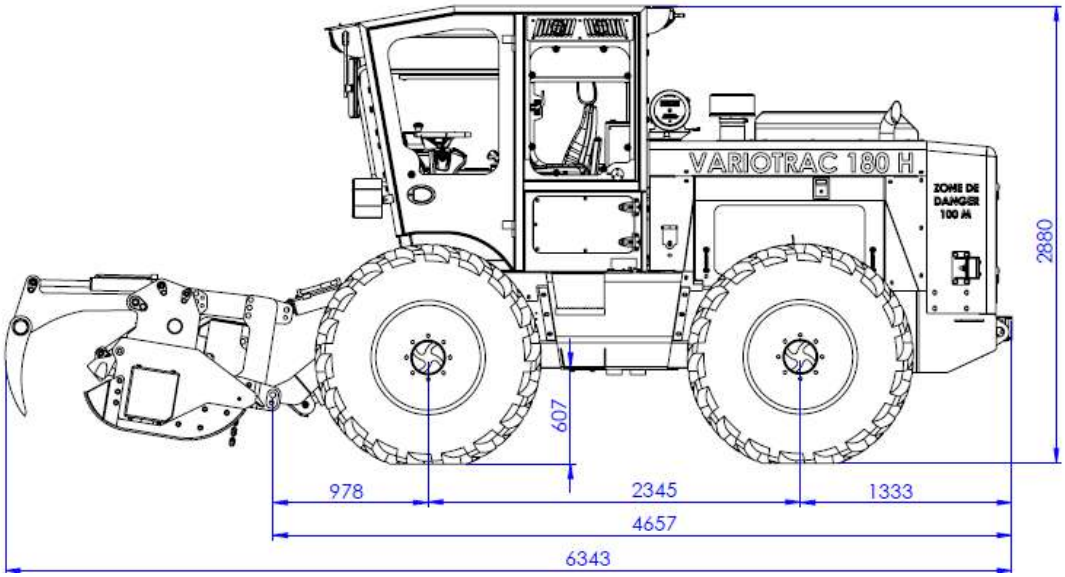

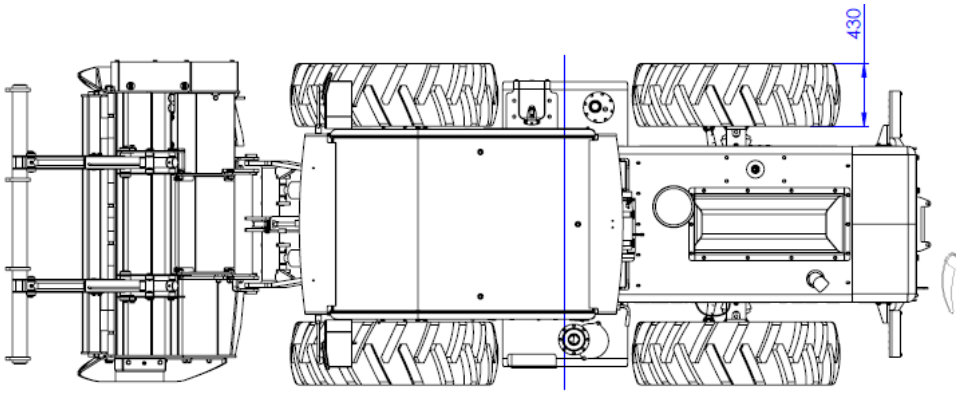

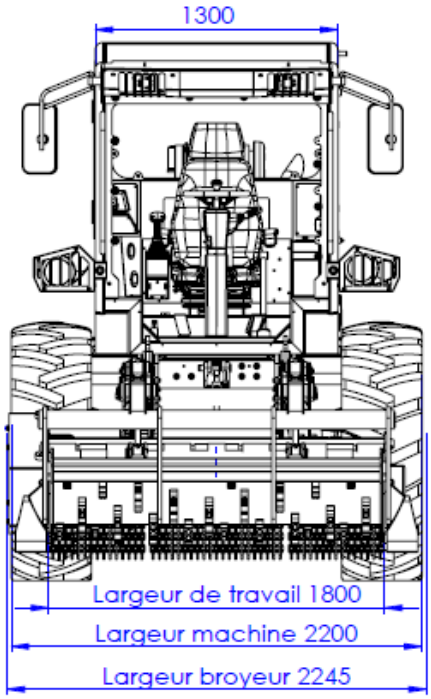

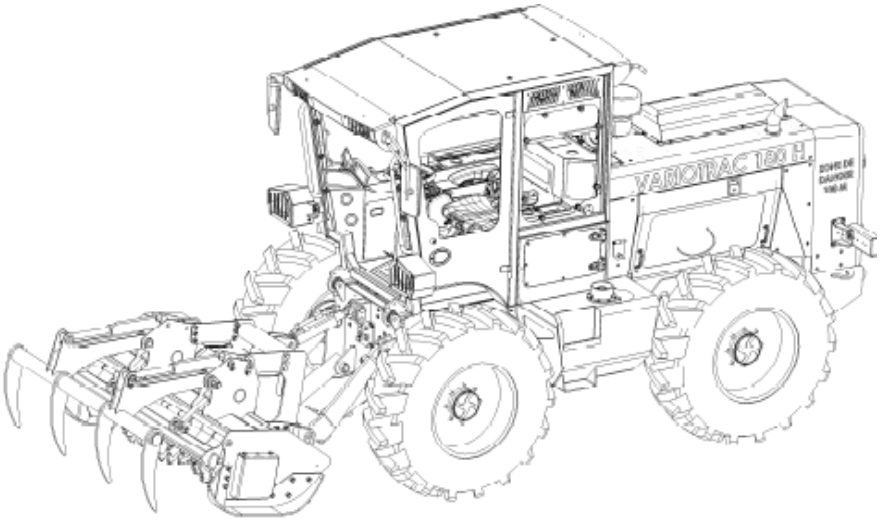

PLAISANCE EQUIPEMENTS
1, Grande rue
54540 MONTIGNY
Tél : 03 83 42 15 79