PLAISANCE

DESCRIPTIF TECHNIQUE

RATEAUX

CONTACTEZ NOUS :

1 Grande rue
54540 MONTIGNY
Tel : +33 (0)3 83 42 15 79

WWW.PLAISANCE-EQUIPEMENTS.COM

PLAISANCE EQUIPEMENTS
1 Grande rue
54540 MONTIGNY
Tél : 03 83 42 15 79

	CARACTÉRISTIQUES TECHNIQUES
Type d'utilisation	Mise en andain, défrichement
Dents	Dents interchangeables
Matériau	100 % HARDOX®

	POIDS OUTILS
RAD 1800	800 kg
RAD 2000	850 kg
RAD 2200	900 kg

	POIDS PELLES
Pelles hydrauliques	De 8 à 35 tonnes

PLAISANCE EQUIPEMENTS
1 Grande rue
54540 MONTIGNY
Tél : 03 83 42 15 79

RAD 1800 (dimensions en mm)

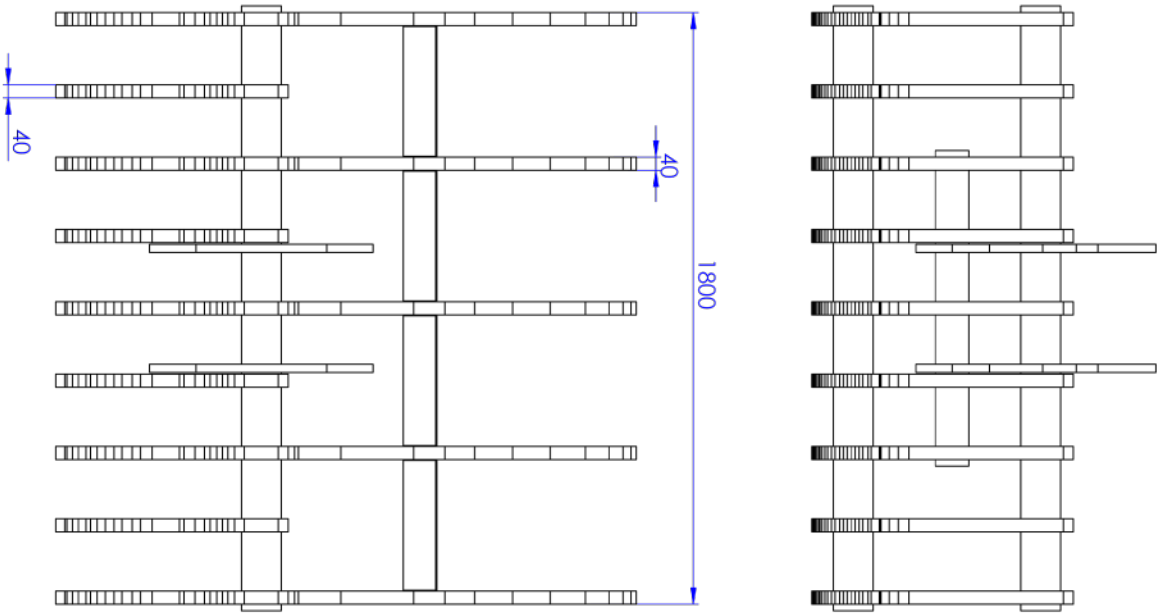

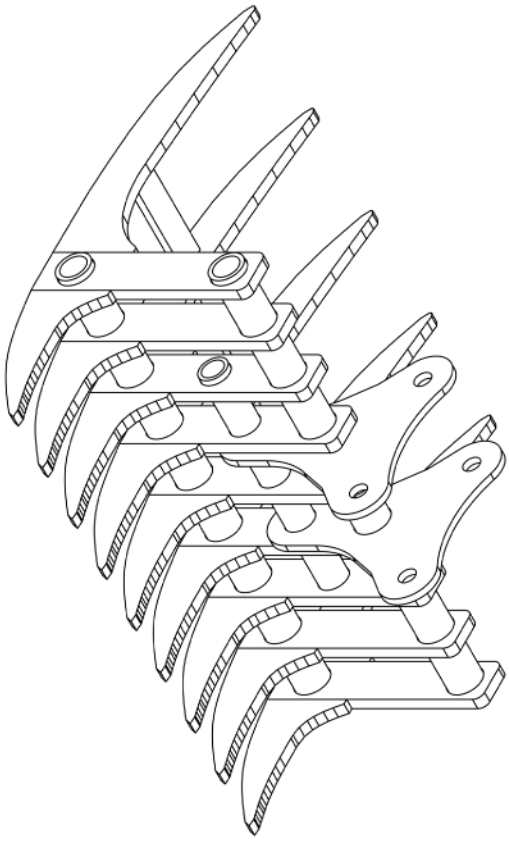

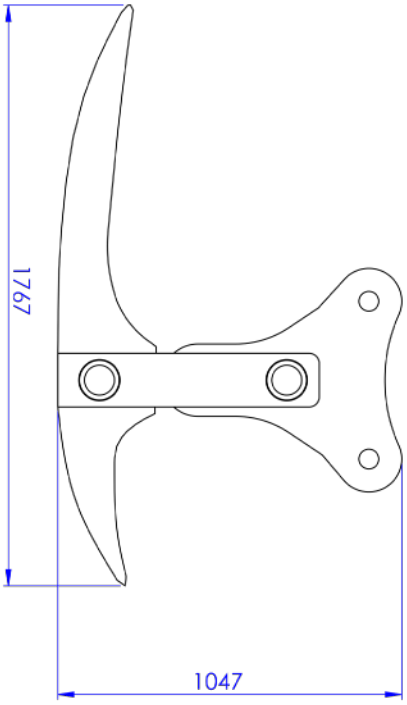

PLAISANCE EQUIPEMENTS
1 Grande rue
54540 MONTIGNY
Tél : 03 83 42 15 79
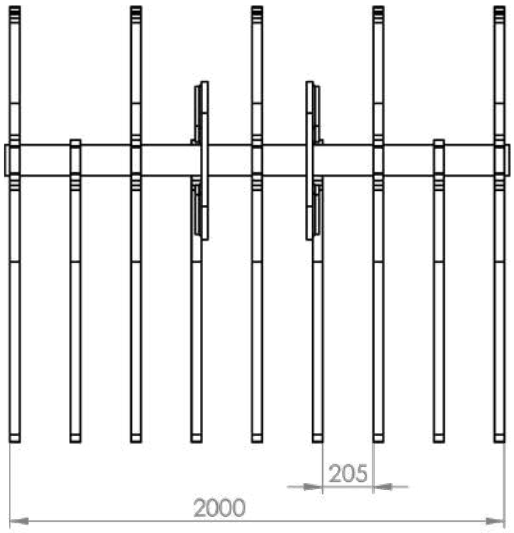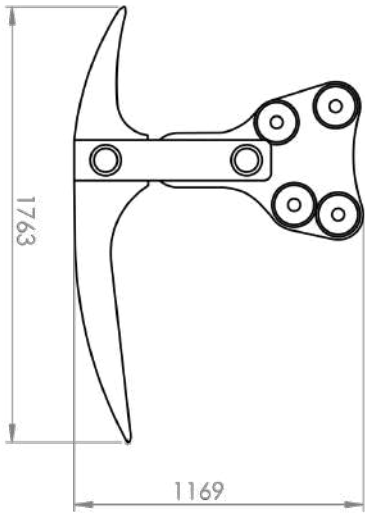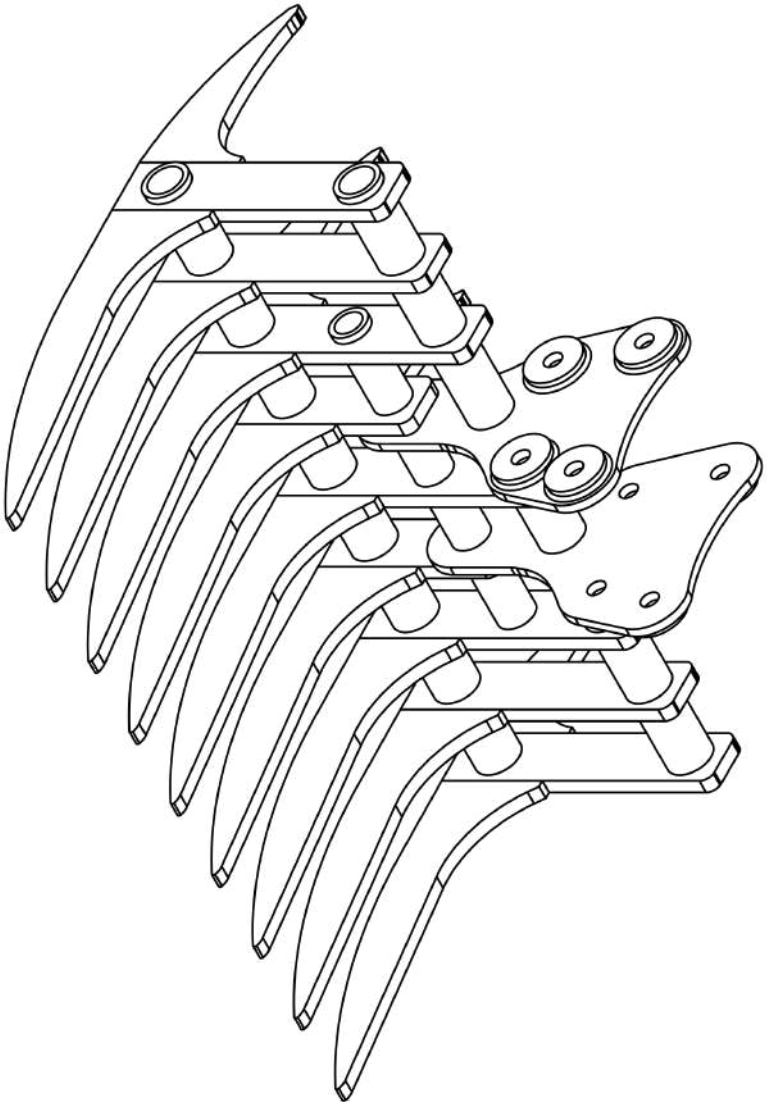
RAD 2000 (dimensions en mm)