DESCRIPTIF TECHNIQUE

GALOTRAX 300

CONTACTEZ NOUS :

1 Grande rue
54540 MONTIGNY
Tél : +33 (0)3 83 42 15 79

WWW.PLAISANCE-EQUIPEMENTS.COM

GALOTRAX 300

	GÉNÉRALITÉS
Constructeur	PLAISANCE EQUIPEMENTS SAS
Marque	Plaisance
Genre	Engin automoteur
Type et version	GALOTRAX 300
Prise de force	100% Mécanique

	CONSTITUTION GÉNÉRALE
Avancement	Avancement hydrostatique à 2 gammes de vitesses 0-4 km/h et 0-8 km/h
	Régulation d'avancement Suptronic (auto adaptation de l'avancement de l'automoteur en fonction du régime moteur)
	Chenilles type D4
	Moto-réducteur BONFIGLIOLI
	Mode de direction : Chenille indépendante
Dimensions chenilles	Largeur hors tout : 2082 mm
	Largeur chenille : 20" (508 mm)
Boggies	Oscillant
Constitution et châssis	Châssis intégral réalisé en acier haute limite élastique. Ensemble moteur-embrayage flottant. Blindage intégral.
Emplacement et disposition du moteur	A l'arrière, longitudinal
Emplacement de la cabine de conduite	Position avant centrale

PLAISANCE EQUIPEMENTS
1 Grande rue
54540 MONTIGNY
Tél : 03 83 42 15 79

	MOTEUR
Dénomination	Constructeur : CUMMINS
	Type : QSB 6,7
Description générale	Moteur à combustion interne à pistons en mouvement alternatif et vilebrequin
	Puissance nominale : 260 Cv – Cylindrée : 6,7 l
	Cycle : Diesel
	Nombre de temps : 4
Nombre et disposition des cylindres	6 cylindres en ligne
Couple max	987 nm à 1500 tr/min
Régime de rotation maximal (tr/min)	2200
Mode d'alimentation du moteur	Injection à rampe commune
Type de filtre a air	Sec, à cartouche
Allumage	Par compression
Refroidissement du moteur	Par circulation d'eau forcée et radiateur

	CABINE
Affichage et commande	Affichage digital complet (rotation broyeur, jauges, témoins, diagnostic, paramétrage...)
	Commande d'avancement par joystick
Sécurité	Vitrage de sécurité Lexan-Margard® 12 mm
	Homologation ROPS-FOPS-OPS
Equipements	Nouvelle cabine, climatisée, insonorisée, pressurisée et système d'amortissement grand confort
	Eclairage de travail : 2 phares avant encastrés, 2 phares arrière encastrés
	Siège de type « grand confort » T.P
	Autoradio stéréo

	INFORMATIONS COMPLÉMENTAIRES
Carburant utilisé	Gazole
Réservoir de carburant	Un réservoir métallique de 300 litres fixé à gauche sur le châssis
Réservoir hydraulique	Un réservoir métallique de 155 litres fixé à gauche sur le châssis

PLAISANCE EQUIPEMENTS
1 Grande rue
54540 MONTIGNY
Tél : 03 83 42 15 79

Descriptif technique du broyeur

BF 501R 2000	**BROYEUR**
Largeur du rotor	Largeur 2 m
Diamètre du rotor	500 mm
Type d'utilisation	Broyage forestier
Marteaux	Fixes simple ou double pointes carbures
	Marteaux racleurs latéraux
Positionnement marteaux sur rotor	Positions hélicoïdales en Vé
Entrainement	6 courroies trapézoïdales par coté
Rideau de chaîne	Double rideaux de chaînes
Porte de protection	Hydraulique montée avec deux vérins TP
Rabatteur	Hydraulique à deux vérins dents HARDOX®
Roulement	Renforcés à double rangées de rouleaux cage en bronze. Monté dans palier acier taillé masse
Patin de ski	Semelle HARDOX 500®
Protections	Anti fil de fer taillées masse, boulonnées et interchangeables, chaînes et tôles anti-projections
Paliers	Palier en acier taillé masse
Boitier	260 cv – double entrainements cardans industriels flasqués
Contre lame	Contres couteaux en HARDOX®, intérieur châssis
Attelage	Troisième point hydraulique spécifique (Cat 3)
Châssis	En aciers HLE et HARDOX®

Marteaux

Simple pastille

OF5

Double pastilles

OF6

PLAISANCE EQUIPEMENTS
1 Grande rue
54540 MONTIGNY
Tél : 03 83 42 15 79

Dimensions (en mm)

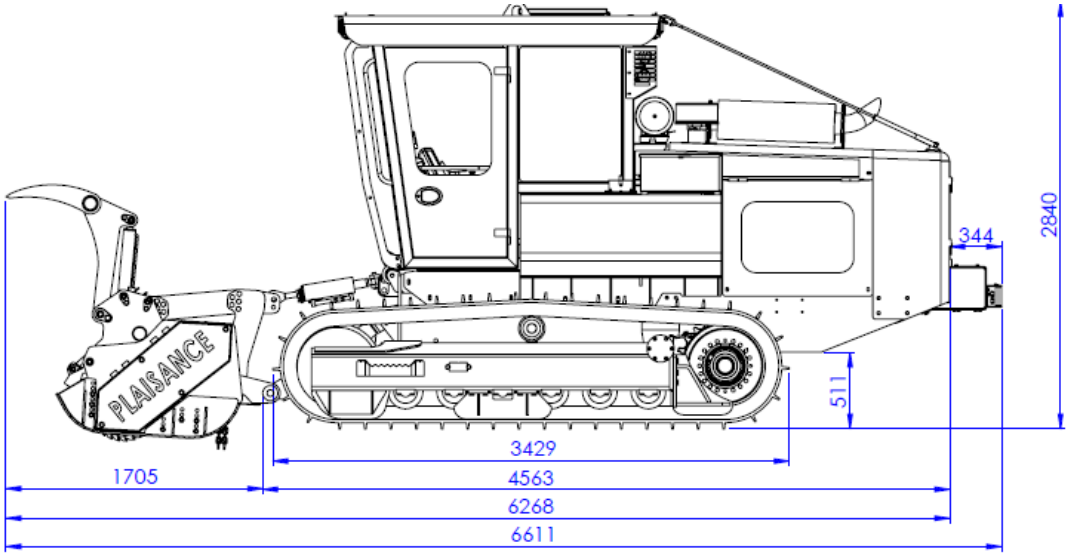

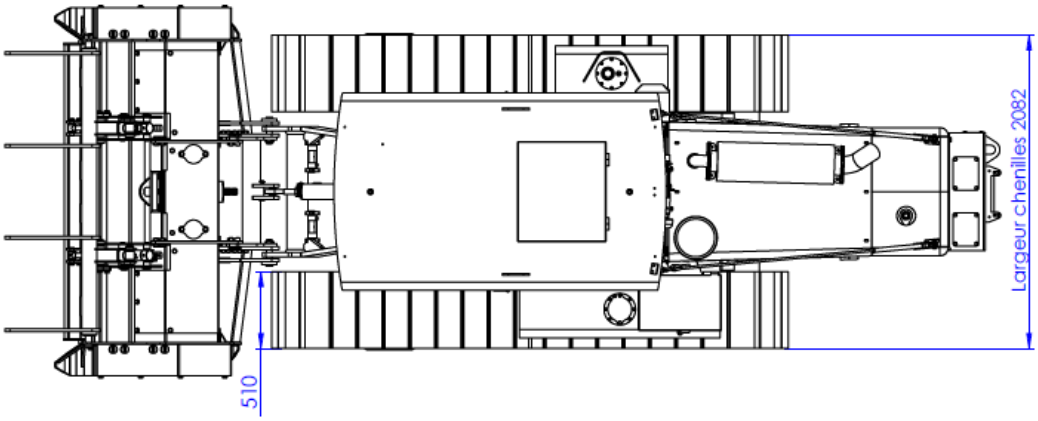

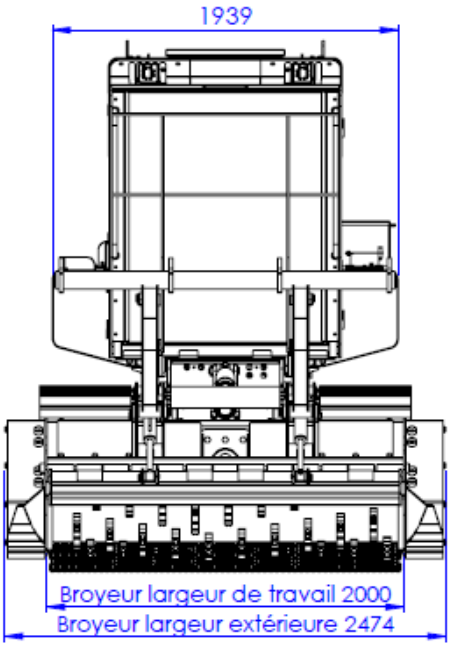

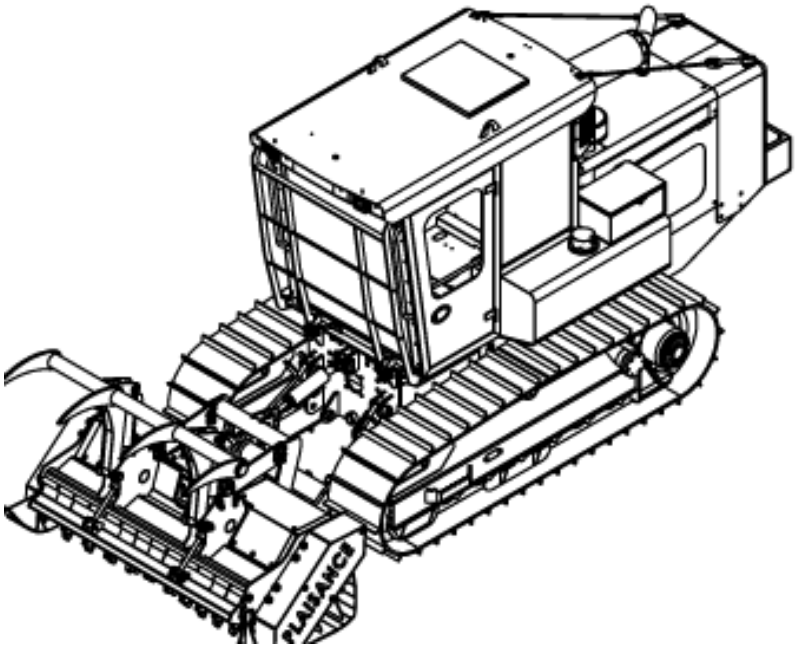

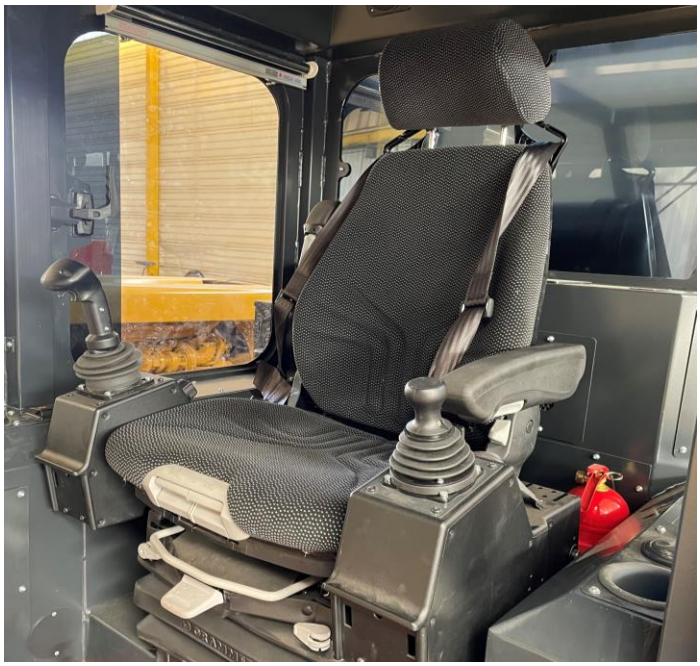

GALOTRAX 300

GALOTRAX 300
PLAISANCE

PLAISANCE

GALOTRAX 300