DESCRIPTIF TECHNIQUE

BM 501

CONTACTEZ NOUS :

1 Grande rue
54540 MONTIGNY
Tél : +33 (0)3 83 42 15 79

WWW.PLAISANCE-EQUIPEMENTS.COM

PLAISANCE EQUIPEMENTS
1 Grande rue
54540 MONTIGNY
Tél : 03 83 42 15 79

BM 501

	DESCRIPTIF TECHNIQUE			
Largeur du rotor	1,6 m	1,8 m	2 m	2,2 m
Diamètre du rotor	500 mm			
Type d'utilisation	Broyage de pierre			
Marteaux	simple pastille carbure			
Positionnement marteaux sur rotor	Marteaux fixes positions hélicoïdales en Vé			
Puissance accepté du broyeur	100 à 180 Cv			
Entrainement	5 Courroies trapézoïdales par coté			
Rideau de chaîne	Triple rideaux de chaînes antiprojection			
Porte hydraulique	Hydraulique montée avec deux vérins TP			
Caisson	Renforcé acier haute limite élastique et HARDOX®			
Roulement rotor	Renforcés à double rangées de rouleaux cage en bronze. Monté dans palier acier taillé masse			
Paliers	Palier du rotor en acier usiné taillé masse			
Patin de ski	Semelle HARDOX 450®			
Ski	Réglable en hauteur			
Protections	Anti fil de fer taillées masse, boulonnées et interchangeables			
Attelage	Catégorie 2 ou catégorie 3 selon modèle			

Marteaux

Outil pierre
Simple pastille

OM2

LES POINTS FORTS DE NOS BROYEURS

Gain de temps : réglage hydraulique en continu de la profondeur de travail depuis la cabine grâce au 3ème point hydraulique.

Rentabilité : Débit de chantier élevé et faible coût des pièces d'usures.

Qualité de mélange exceptionnelle : La disposition hélicoïdale des marteaux assure un mélange homogène granulat / terre et réduit la demande de puissance et augmente la fertilité.

Conception robuste inspirée du TP grâce à l'utilisation de matériaux de haute qualité (vérin, tige traitée HF…)

La simplicité et la robustesse de la cinématique ne nécessitant que peu d'entretien permet un gain de rentabilité.

Conception saine dans les règles de la mécanique.

Très peu tirant = économie de carburant.

Un coût d'utilisation à l'hectare en dessous de tous ses concurrents.

PLAISANCE EQUIPEMENTS
1 Grande rue
54540 MONTIGNY
Tél : 03 83 42 15 79

POIDS ET DIMENSIONS (en Kg et mm)

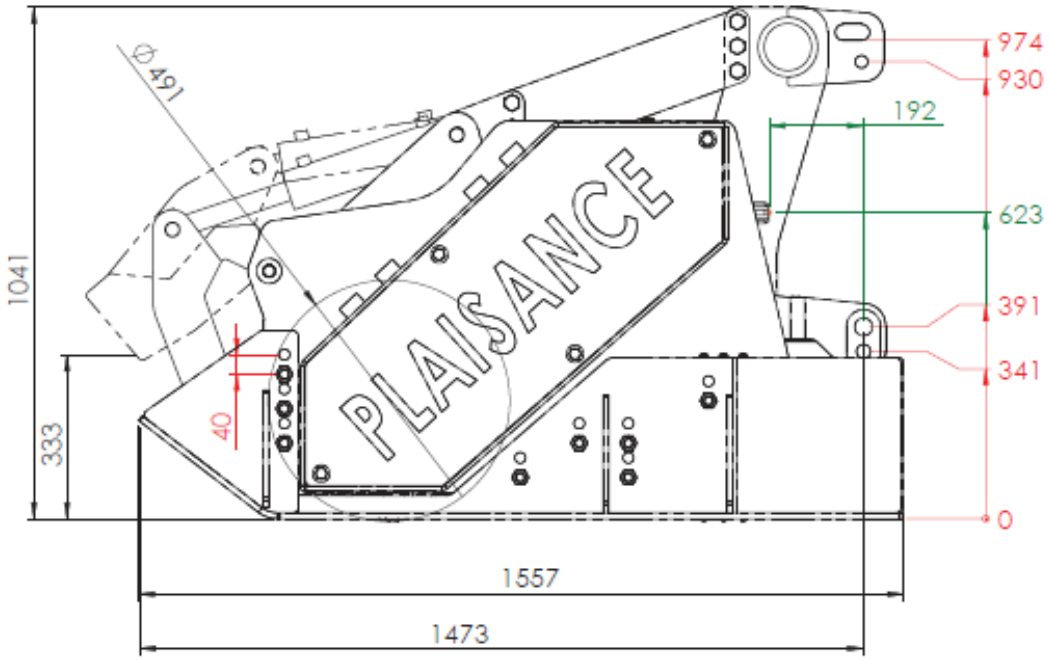

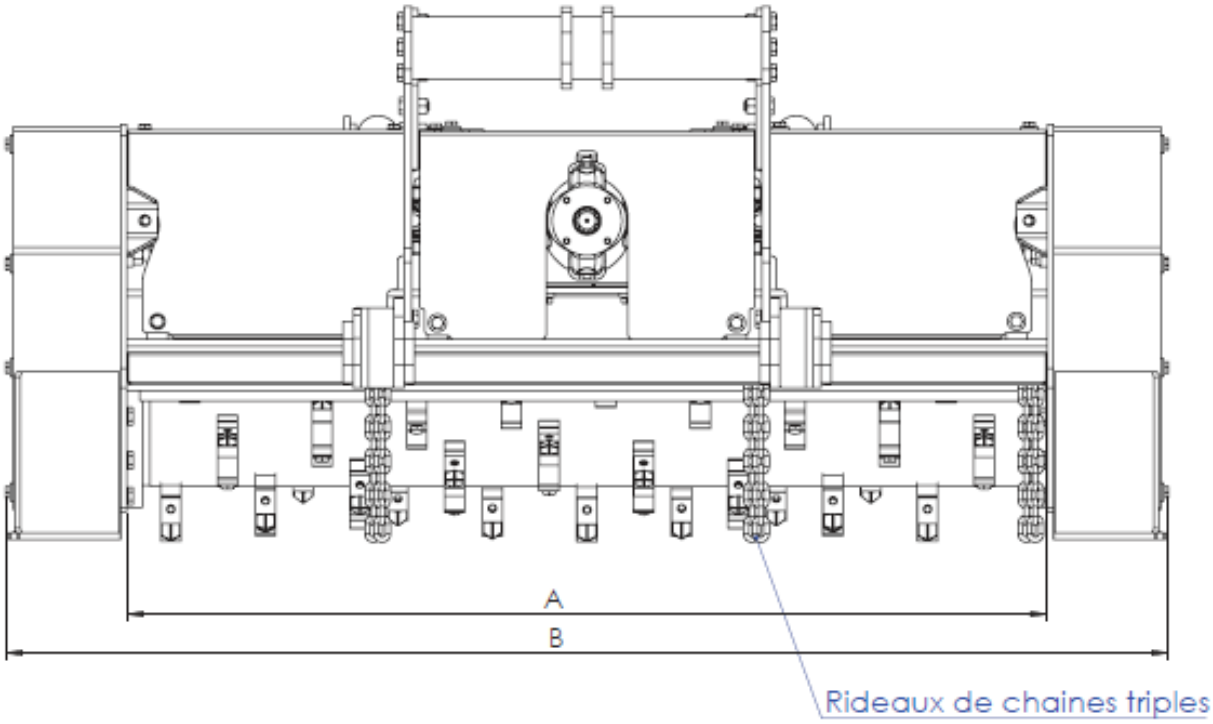

PLAISANCE EQUIPEMENTS
1 Grande rue
54540 MONTIGNY
Tél : 03 83 42 15 79

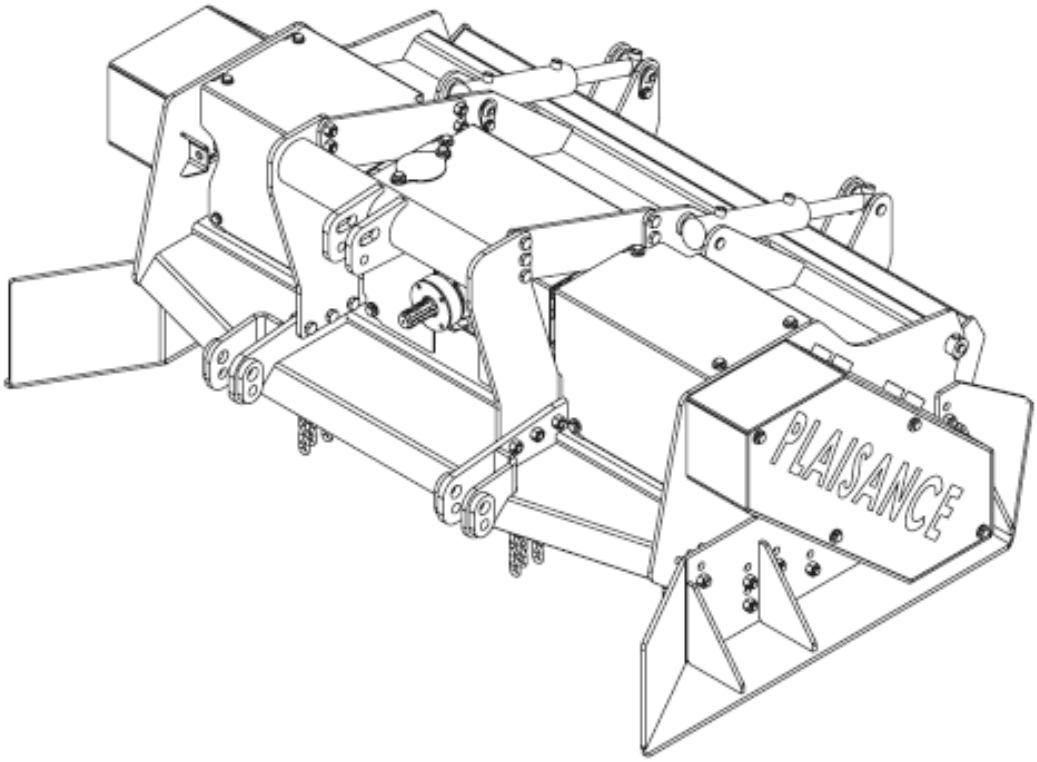

Largeur de travail (A)	Largeur hors tout (B)	Masse
1800 mm	2274 mm	1950 Kg
2000 mm	2474 mm	2150 Kg
2200 mm	2674 mm	2250 Kg

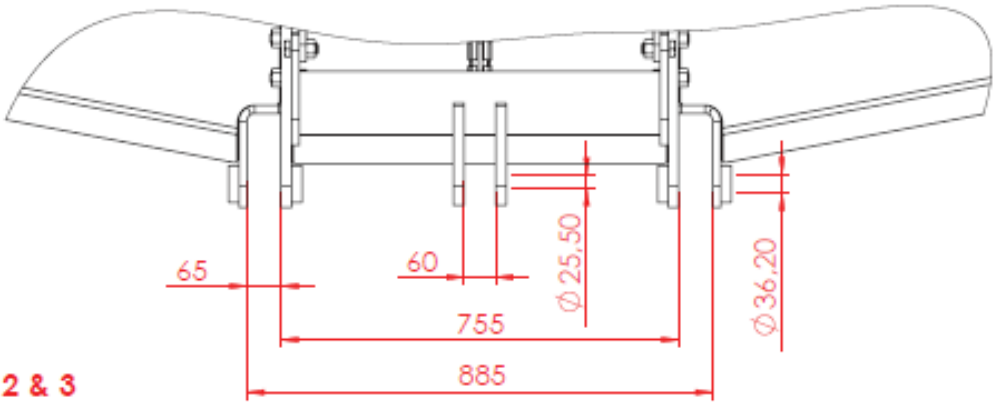

Attelage Cat. 2 & 3

Illustrations et dimensions à titre indicatif seulement.
PLAISANCE EQUIPEMENTS se réserve le droit de les modifier sans préavis.
Ce plan est la propriété de PLAISANCE EQUIPEMENTS et ne peut être reproduit ou communiqué sans autorisation.
Tous droits réservés.

PLAISANCE