DESCRIPTIF TECHNIQUE

BM 401

CONTACTEZ NOUS :

1 Grande rue
54540 MONTIGNY
Tél : +33 (0)3 83 42 15 79

WWW.PLAISANCE-EQUIPEMENTS.COM

PLAISANCE EQUIPEMENTS
1 Grande rue
54540 MONTIGNY
Tél : 03 83 42 15 79

BM 401

	DESCRIPTIF TECHNIQUE		
Largeur du rotor	1,2 m	1,3 m	1,5 m
Diamètre du rotor	500 mm		
Type d'utilisation	Broyage de pierre		
Marteaux	simple pastille carbure		
Positionnement marteaux sur rotor	Marteaux fixes positions hélicoïdales en Vé		
Puissance accepté du broyeur	70 à 120 Cv		
Entrainement	4 Courroies trapézoïdales		
Rideau de chaîne	Simple rideau de chaînes antiprojection		
Porte hydraulique	Hydraulique montée avec un vérin TP		
Caisson	Renforcé acier haute limite élastique et HARDOX®		
Roulement rotor	Renforcés à double rangées de rouleaux cage en bronze.		
Patin de ski	Semelle HARDOX 450®		
Ski	Réglable en hauteur		
Protections	Anti fil de fer taillées masse, boulonnées et interchangeables		
Attelage	Catégorie 2 ou catégorie 3 selon modèle		

Marteaux

Simple pastille

OM2

LES POINTS FORTS DE NOS BROYEURS

Gain de temps : réglage hydraulique en continu de la profondeur de travail depuis la cabine grâce au 3ème point hydraulique.

Rentabilité : Débit de chantier élevé et faible coût des pièces d'usures.

Qualité de mélange exceptionnelle : La disposition hélicoïdale des marteaux assure un mélange homogène granulat / terre et réduit la demande de puissance et augmente la fertilité.

Conception robuste inspirée du TP grâce à l'utilisation de matériaux de haute qualité (vérin, tige traitée HF…)

La simplicité et la robustesse de la cinématique ne nécessitant que peu d'entretien permet un gain de rentabilité.

Conception saine dans les règles de la mécanique.

Très peu tirant = économie de carburant.

Un coût d'utilisation à l'hectare en dessous de tous ses concurrents.

PLAISANCE EQUIPEMENTS
1 Grande rue
54540 MONTIGNY
Tél : 03 83 42 15 79

POIDS ET DIMENSIONS (en Kg et mm)

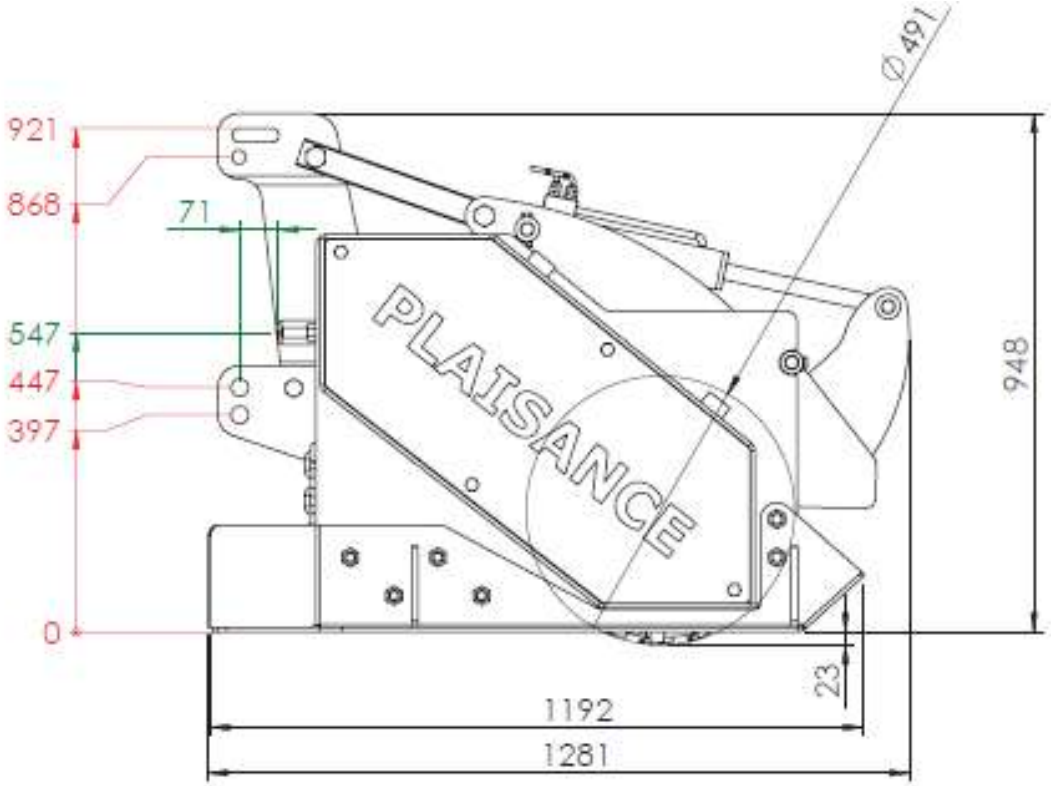

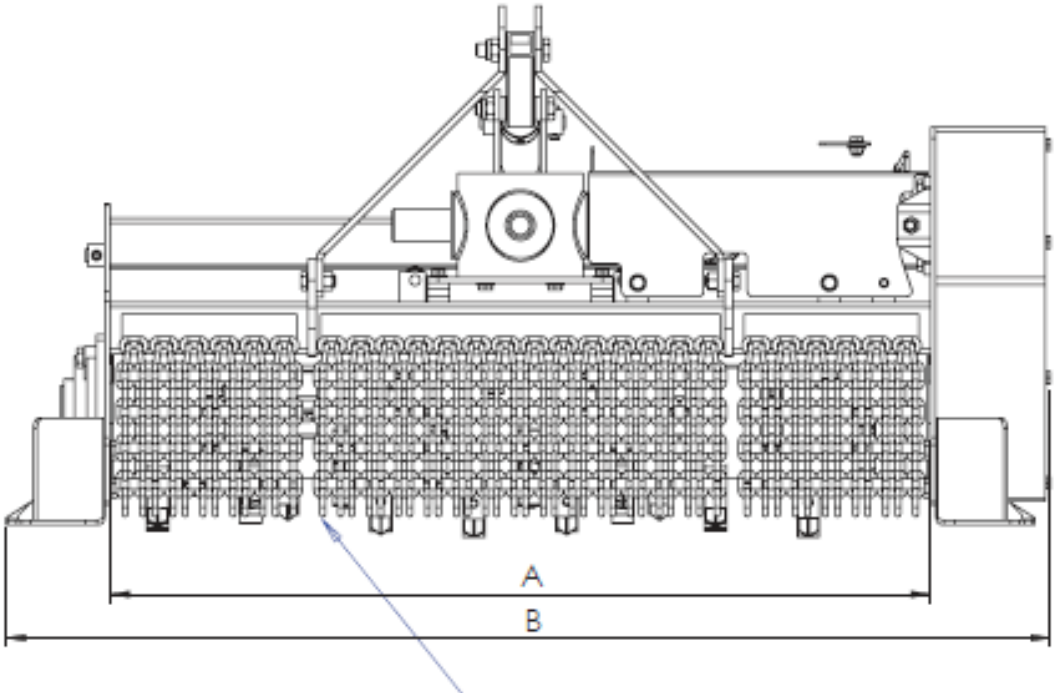

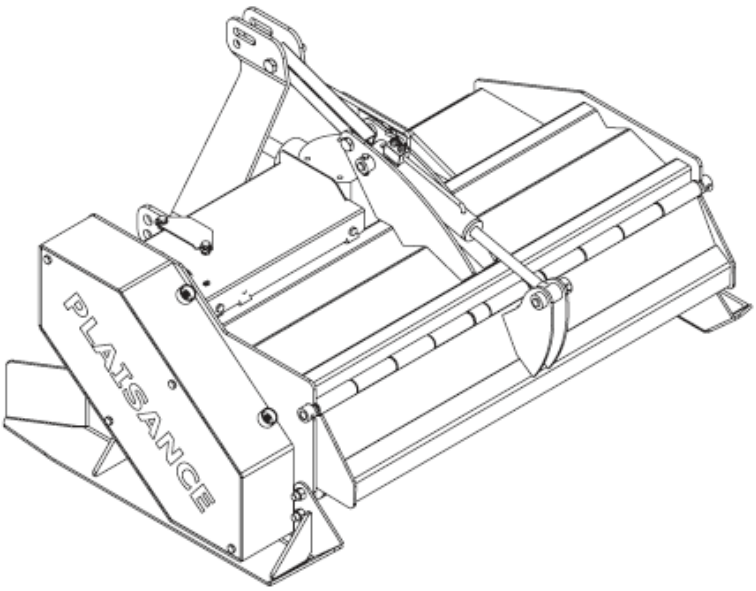

Largeur de travail (A)	Largeur hors tout (B)	Masse
1300 mm	1709 mm	1000 Kg
1500 mm	1909 mm	1100 Kg

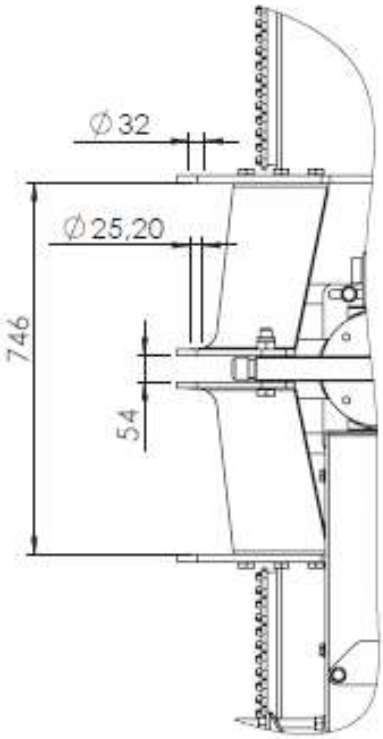

Attelage Cat. 2

Illustrations et dimensions à titre indicatif seulement.
PLAISANCE EQUIPEMENTS se réserve le droit de les modifier sans préavis.
Ce plan est la propriété de PLAISANCE EQUIPEMENTS et ne peut être reproduit ou communiqué sans autorisation.
Tous droits réservés.

PLAISANCE

PLAISANCE

PLAISANCE