DESCRIPTIF TECHNIQUE

BF 600

CONTACTEZ-NOUS :
1 Grande rue
54540 MONTIGNY
Tél : +33 (0)3 83 42 15 79

WWW.PLAISANCE-EQUIPEMENTS.COM

PLAISANCE EQUIPEMENTS
1 Grande rue
54540 MONTIGNY
Tél : 03 83 42 15 79

BF 600

DESCRIPTIF TECHNIQUE

Largeurs du rotor	2 m	2,2 m
Diamètre du rotor	600 mm	
Type d'utilisation	Broyage forestier	
Marteaux	Simple ou double pointe carbure + marteaux latéraux	
Positionnement marteaux sur rotor	Marteaux fixes - Position hélicoïdale en V	
Puissance acceptée du broyeur	200 à 320 cv	
Entrainement	6 courroies trapézoïdales par côté	
Rideau de chaînes	Double rideau de chaînes antiprojection	
Griffes hydrauliques	Montées avec deux vérins TP	
Porte hydraulique	Montée avec deux vérins TP	
Châssis	Renforcé acier haute limite élastique	
Roulements rotor	Renforcés à double rangée de rouleaux cage en bronze. Monté dans palier acier taillé masse	
Axe rotor	Arbres boulonnés	
Patins	Semelles HARDOX 450® Réglables 3 positions : + 45 mm / 0 mm / - 45 mm	
Protections	Anti fil de fer – Taillées dans la masse, boulonnées et interchangeables	
Boîtier	400 cv	
Attelage	Catégories 2 et 3	

PLAISANCE EQUIPEMENTS
1 Grande rue
54540 MONTIGNY
Tél : 03 83 42 15 79

MARTEAUX SIMPLE PASTILLE

SUPPORTS

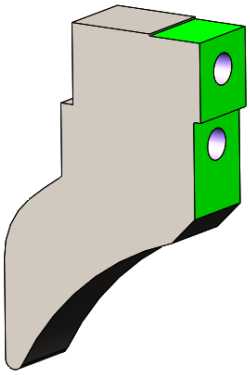

SP4

SP4 + OF3

MARTEAUX

Outil bois
Simple pastille

OF3
85 à 100 marteaux

Outil bois
Simple pastille

OF8
85 à 100 marteaux

MARTEAUX LATÉRAUX

Outil latéral
Double pastille

OFL1
2 marteaux latéraux

Outil latéral
Quadruple pastille

OFL2
2 marteaux latéraux

Nos marteaux latéraux sont identiques à droite et à gauche.

PLAISANCE EQUIPEMENTS
1 Grande rue
54540 MONTIGNY
Tél : 03 83 42 15 79

MARTEAUX DOUBLE PASTILLE

SUPPORTS

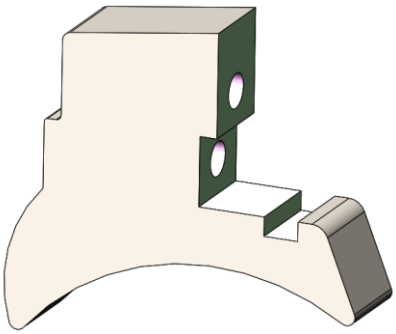

SP14

SP14 + OF7

MARTEAUX

Outil bois
Double pastille

OF7
40 à 45 marteaux

Outil pierre
Double pastille

OM4
40 à 45 marteaux

MARTEAUX LATÉRAUX

Outil latéral
Double pastille

OFL3
2 marteaux latéraux

Outil latéral
Quadruple pastille

OFL4
2 marteaux latéraux

Nos marteaux latéraux sont identiques à droite et à gauche.

PLAISANCE EQUIPEMENTS
1 Grande rue
54540 MONTIGNY
Tél : 03 83 42 15 79

PLAN ET DIMENSIONS

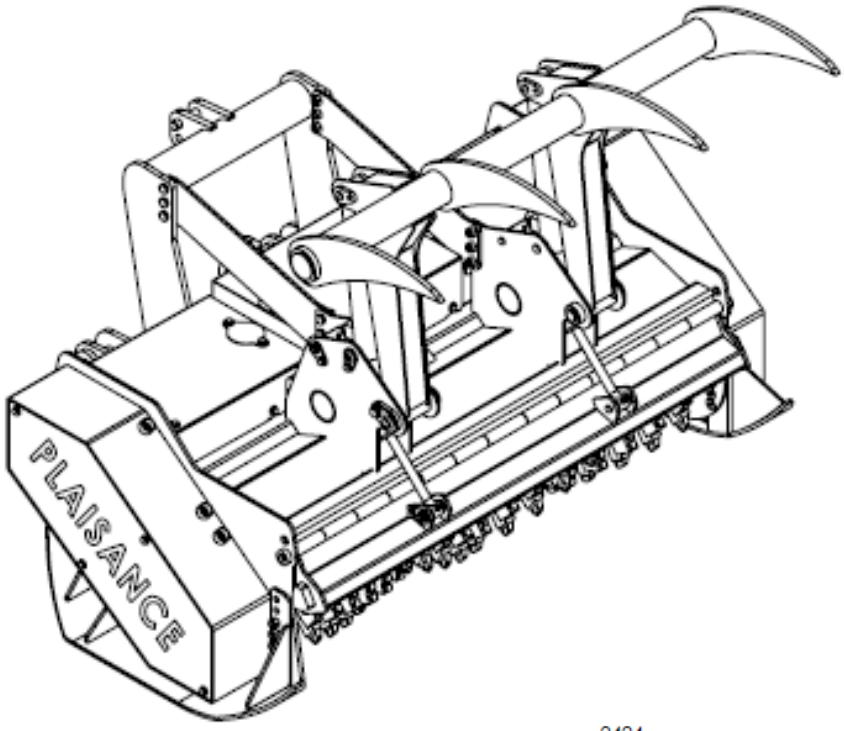

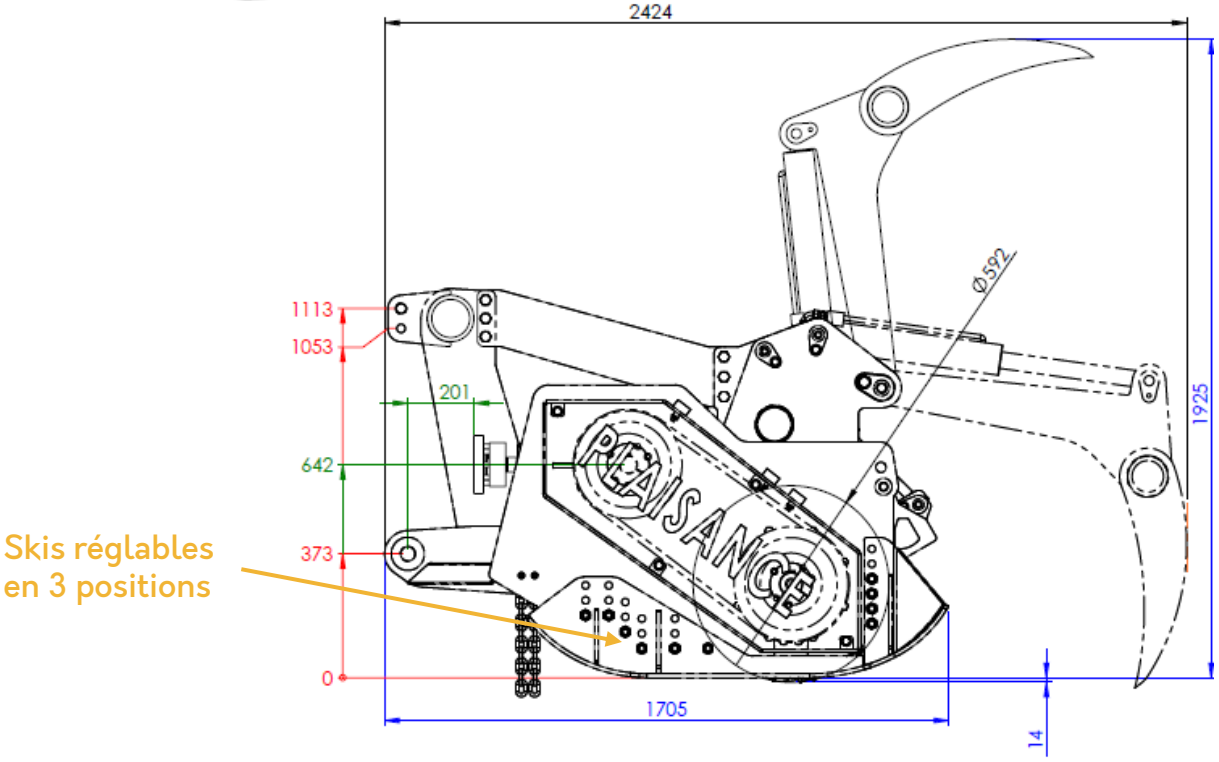

Illustrations et dimensions à titre indicatif seulement.
PLAISANCE EQUIPEMENTS se réserve le droit de les modifier sans préavis.
Ce plan est la propriété de PLAISANCE EQUIPEMENTS et ne peut être reproduit ou communiqué sans autorisation.
Tous droits réservés.

GRIFFES ET PORTE

Griffes levées – Porte fermée

Griffes levées – Porte ouverte

Griffes rabattues – Porte fermée

Griffes rabattues – Porte ouverte

POIDS ET DIMENSIONS (en kg et mm)

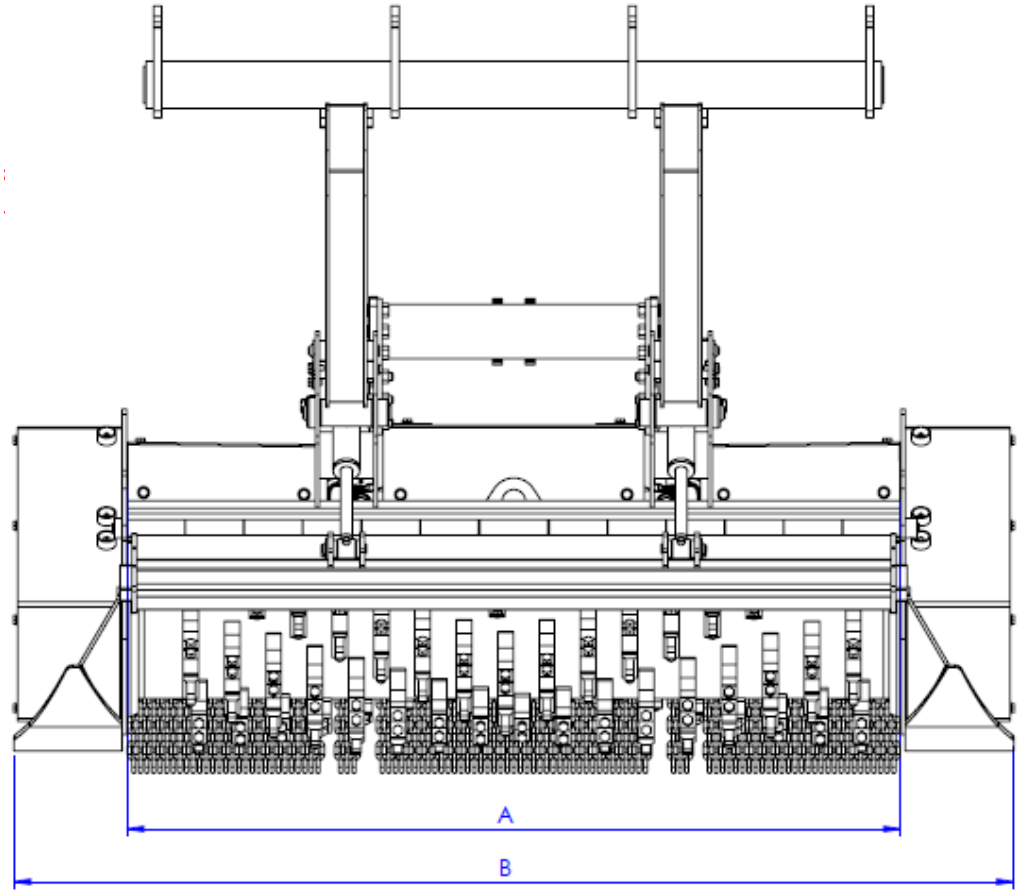

Largeur de travail (A)	Largeur hors tout (B)	Masse
2000 mm	2586 mm	2514 kg
2200 mm	2786 mm	2805 kg

Illustrations et dimensions à titre indicatif seulement.
PLAISANCE EQUIPEMENTS se réserve le droit de les modifier sans préavis.
Ce plan est la propriété de PLAISANCE EQUIPEMENTS et ne peut être reproduit ou communiqué sans autorisation.
Tous droits réservés.

MARTEAUX
LATÉRAUX